ճակատի ֆրագմենտ Մ1:50

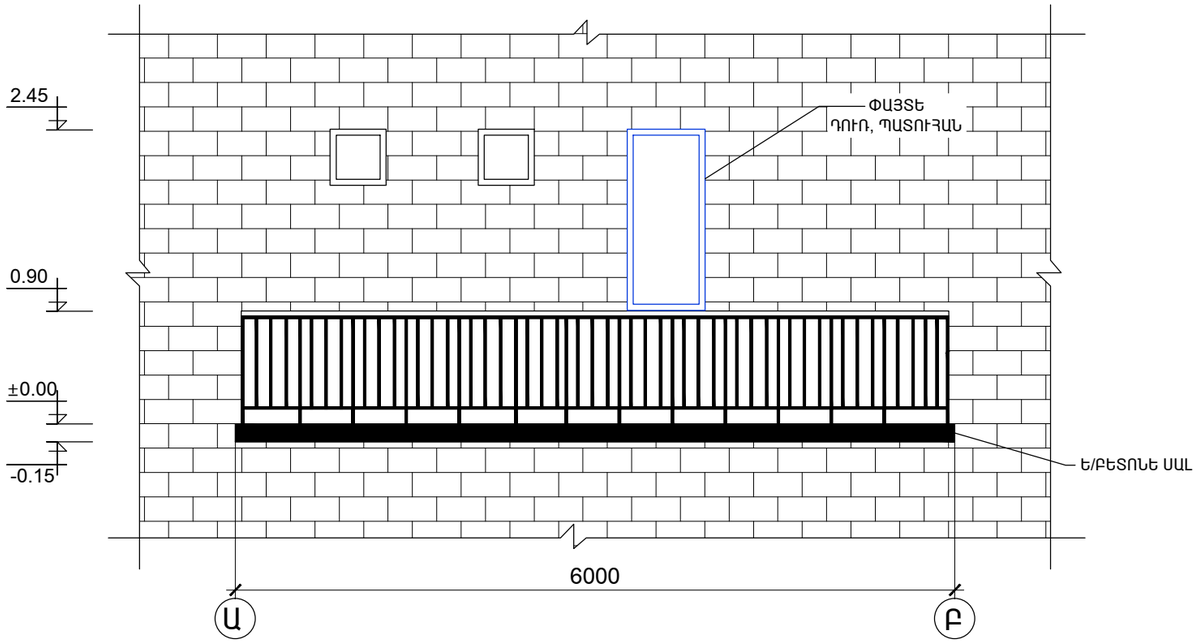

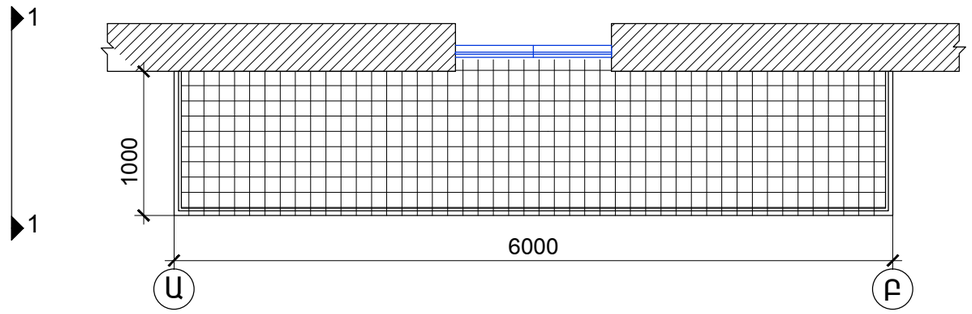

ճակատ 1 - 1 Մ1:50

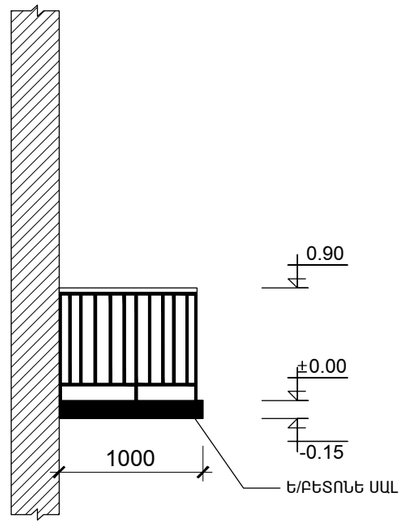

ՊԱՏՇԳԱՄԲԻ ՀԱՏԱԿԻ ՄԱՍՆԱԳԻՐ

ՀԱՏԿԻ ՏԵՍԱԿԸ	ՀԱՄԱՐԸ	ՀԱՏԱԿԻ ԷԼԵՄԵՆՏՆԵՐԻ ԿԱԶՄԸ ԵՎ ՉԱՓԸ	
ԿԵՐԱՄԻԿԱԿԱՆ ՍԱԼՈՒ ՀԱՏԱԿ	1		1. ԿԵՐԱՄԻԿԱԿԱՆ ՍԱԼ 2. Ց/ԱՎԱԶԵ ՀԱՐԹԵՑՆՈՂ ՇԵՐՏ 3. ՋՐԱՄԵԿՈՒՍԻՉ ՇԵՐՏ 4. Ե/ԲԵՏՈՆԵ ՍԱԼ

				ՊԱՏՎԻՐԱՏՈՒ՝ ԵՔ-ՊԸՇՁԲ-14/105			
ՏՆՕՐԵՆ	Հ. ԼԵՎՈՆՅԱՆ			ԵՐԵՎԱՆ ՔԱՂԱՔԻ ՆՈՐ-ՆՈՐՔ ՎԱՐՉԱԿԱՆ ՇՐՋԱՆ ՋՐՎԵԺ, ԲԱՆԱՎԱՆ 1, ՀԱՆՐԱԿԱՑԱՐԱՆ ԱՋ ԹԵՎ 3-ՀԱՐԿ	ՓՈՒԼ	ԹԵՐԹ	ԹԵՐԹԵՐ
ՃԱՐՏ.	Ս. ՍԱՐԳՍՅԱՆ				ԱՆ	Ճ-99	133
					«ՀԱՄԱՇԻՆ ՆԱԽԱԳԻԾ» ՍՊԸ		
				ՃԱՐՏԱՐԱՊԵՏԱԿԱՆ ՄԱՍ			